Опора контактной сети фланцевая трубчатая

Тип ТФ

Наименование опоры	Наименование закладного элемента фундамента	Масса*, кг	Обозначение установочного места кронштейна	P, кг	Размеры, мм							
					H	h1	h	D1	D2	d	A	Б
ТФ-700-9,0-01**-ц	ЗФ-30/12/Д380-2,5-б	523	О3	700	9000	2500	2500	273	219	М30	480	380
ТФ-1000-9,0-01**-ц	ЗФ-30/12/Д440-3,0-б	628	О3	1000	9000	3000	3500	325	219	М30	540	440
ТФ-1300-9,0-01**-ц	ЗФ-36/12/Д470-3,0-б	775	О4	1300	9000	3000	4500	377	273	М36	580	470
ТФ-1500-9,0-01**-ц	ЗФ-36/12/Д540-3,0-б	902	О5	1500	9000	3000	5000	426	325	М36	650	540
ТФ-1800-9,0-01**-ц	ЗФ-36/12/Д560-3,0-б	940	О5	1800	9000	3000	5000	426	325	М36	690	560

P – максимальное горизонтальное усилие в верхней точке опоры
H – высота опоры
h – вылет верхней трубы
h1 – высота закладного элемента фундамента
D1 – диаметр нижней трубы
D2 – диаметр верхней трубы
d – номинальный диаметр резьбы крепежных изделий
n – количество отверстий во фланце под крепежные изделия
A – габаритный размер фланца
Б – межосевое расстояние крепежных деталей во фланце
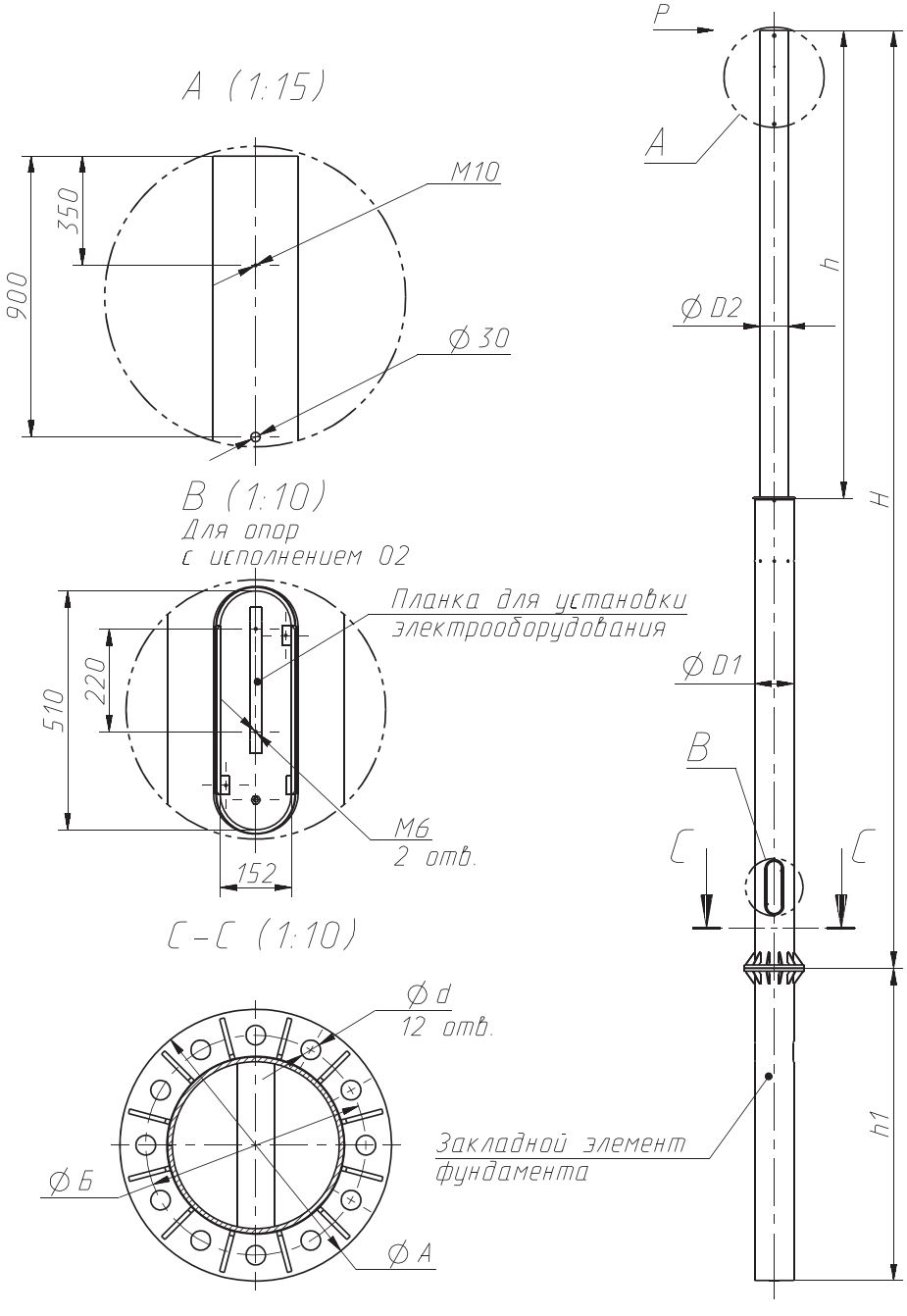
* Указана полная расчетная масса металлоконструкции опоры с учетом покрытия.
** Способ подвода питающего кабеля: 01 – воздушный (базовое исполнение), 02 – внутренний (увеличение указанной массы на 5 кг).