Опоры несиловые трубчатые неразборные

Тип НФ

Опоры несиловые прямостоечные трубчатые неразборные

Наименование опоры	Наименование закладного элемента фундамента	Масса*, кг	Обозначение установочного места кронштейна**	Размеры, мм									
				H	h1	h2	h3	D1	D2	D3	d	A	Б
НФ-2,0-02-ц	ЗФ-20/4/К180-1,2-б	23,6	Ф2	2000	1000	1285	-	108	76	-	М20	230	180
НФ-3,0-02-ц	ЗФ-20/4/К180-1,2-б	30,1	Ф2	3000	1000	1285	-	108	76	-	М20	230	180
НФ-4,0-02-ц	ЗФ-20/4/К180-1,2-б	36,7	Ф2	4000	1000	1285	-	108	76	-	М20	230	180
НФ-4,0-02-ц	ЗФ-20/4/К180-1,2-б	56,5	Ф2	4000	1000	1285	1340	159	108	76	М20	250	180
НФ-5,0-02-ц	ЗФ-20/4/К180-1,2-б	65,1	Ф2	5000	1000	1285	1840	159	108	76	М20	250	180
НФ-6,0-02-ц	ЗФ-20/4/К180-1,2-б.	73,9	Ф2	6000	1000	1285	2340	159	108	76	М20	250	180
НФ-12,0-02-ц	ЗФ-30/4/К300-2,0-б	312,5	Ф6, Ф7, Ф16	12 000	2000	4000	4000	168	133	108	М30	400	300

H – высота опоры
h1 – высота закладного элемента фундамента
h2, h3 – вылеты труб
D1, D2, D3 – диаметры труб
d – номинальный диаметр резьбы крепежных изделий
n – количество отверстий во фланце под крепежные изделия
A – габаритный размер фланца
Б – межосевое расстояние крепежных деталей во фланце

* Указана полная расчетная масса металлоконструкции опоры с учетом покрытия
** В базовом исполнении данные опоры выпускаются с посадочным местом под торшерный светильник; при заказе необходимо уточнять, что опоры применяются с кронштейном
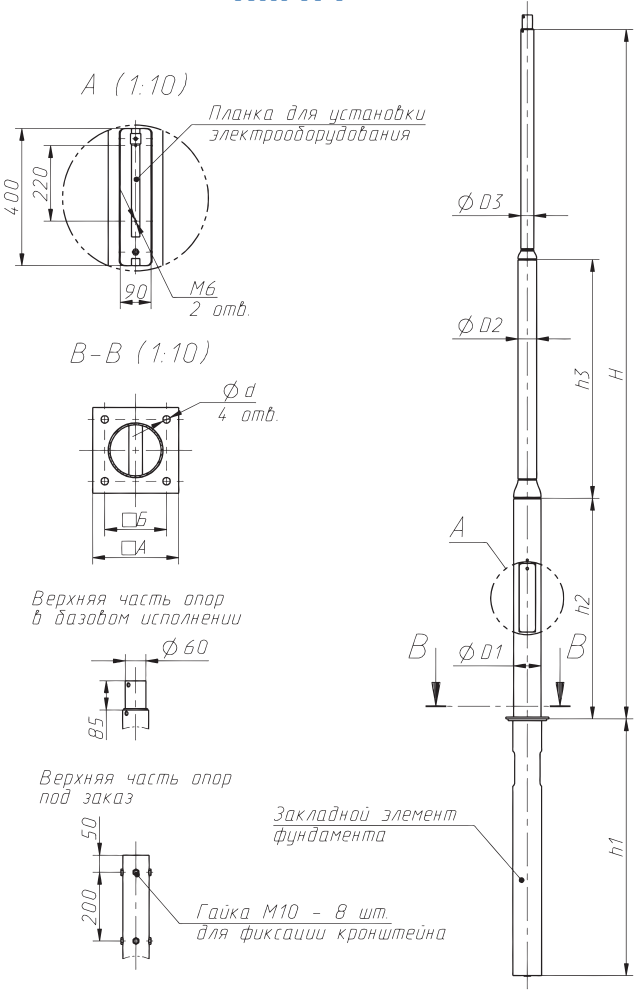
Тип НФ